ATW-CHG3a / ATW-CHG3Na

Benutzerhandbuch

Ladestation für zwei Taschen- oder Handsender

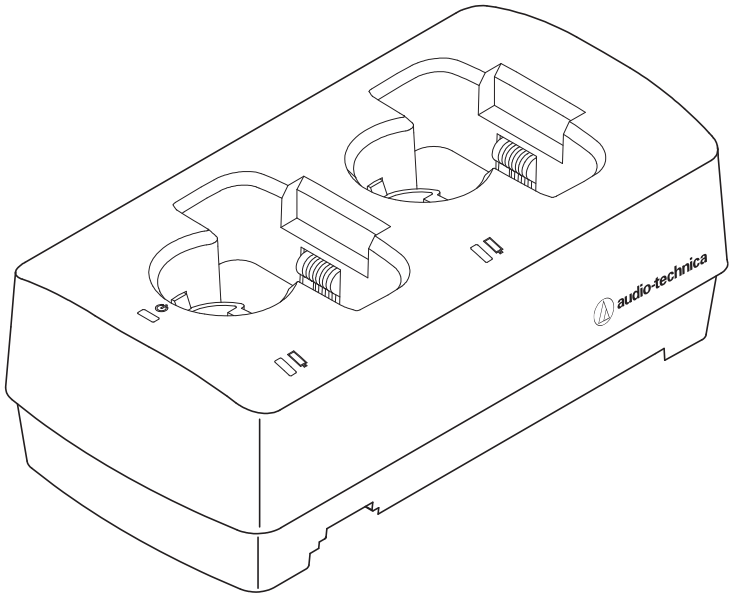

audio-technica

Einführung

Vielen Dank für den Kauf dieses Audio-Technica-Produkts.
Lesen Sie sich bitte vor Gebrauch des Produkts dieses Benutzerhandbuch durch, damit sichergestellt ist, dass Sie das Produkt korrekt verwenden.
Bitte heben Sie dieses Handbuch auf, um später darin nachschlagen zu können.

Unterstützte Modelle

Dieses Produkt unterstützt die folgenden Modelle. *

- 3000-Digital-Serie (ATW-DT3101, ATW-DT3102)
- 3000-Serie (ATW-T3201, ATW-T3202, ATW-T3201a und ATW-T3202a)
- System 20 PRO (ATW-T1401, ATW-T1402)

* Die unterstützten Produkte unterscheiden sich je nach dem Land, in dem sie verkauft werden.

Empfohlene Akkus

Mit diesem Produkt können die folgenden Akkus aufgeladen werden.

Name	Hersteller	Kapazität
eneloop	Panasonic	1.900 mAh
eneloop pro	Panasonic	2.500 mAh
Duracell Rechargeable	Duracell	1.950 mAh
Energizer	Energizer	2.300 mAh
Ansmann	Ansmann	2.850 mAh
VARTA	VARTA	2.100 mAh
GP ReCyko+ 2700-Serie	GP Batteries	2.600 mAh

- Alle anderen Firmen- und Produktnamen in diesem Dokument sind Warenzeichen oder eingetragene Warenzeichen ihrer jeweiligen Eigentümer.

Wichtige Informationen

Warnung:
- Setzen Sie das Gerät weder Regen noch Feuchtigkeit aus, um die Gefahr eines Brands oder Stromschlags zu vermeiden.

Vorsicht:
- Das Gerät darf weder Tropf- noch Spritzwasser ausgesetzt werden.
- Öffnen Sie das Gehäuse nicht, um die Gefahr eines Stromschlags zu vermeiden.
- Überlassen Sie Wartungs- oder Reparaturarbeiten nur qualifiziertem Fachpersonal.
- Das Gerät darf keiner übermäßigen Hitzeeinwirkung, beispielsweise direktem Sonnenlicht, Feuer oder anderen Wärmequellen, ausgesetzt werden.
- Schützen Sie das Gerät vor starken Erschütterungen.
- Dieses Gerät sollte so nah bei der Netzsteckdose aufgestellt werden, dass Sie jederzeit bequem den Netzadapter ergreifen können.
- Trennen Sie im Fall eines Notfalls schnell den Netzadapter vom Stromnetz.
- Stellen Sie keine mit Flüssigkeiten gefüllten Gegenstände (z. B. Vasen) auf das Gerät.
- Stellen Sie keine offenen Feuerquellen (wie brennende Kerzen) auf das Gerät, um die Gefahr eines Brands zu vermeiden.
- Stellen Sie dieses Gerät nicht an beengten Stellen auf (z. B. in einem Bücherregal).
- Installieren Sie das Gerät nur an Orten mit guter Belüftung.
- Um einen Brand zu verhindern, darf die Belüftungsöffnung dieses Das Typenschild befindet sich auf der Unterseite des Geräts.

Vorsichtshinweise zu Batterien:
- Setzen Sie die Batterie keiner übermäßigen Wärme wie z. B. Sonneneinstrahlung, Feuer o. Ä. aus.
- Berücksichtigen Sie stets die Umweltfolgen und richten Sie sich beim Entsorgen von Batterien nach den örtlichen Vorschriften.

Für Kunden in den USA

FCC-Hinweis

Warnung:
Dieses Gerät entspricht Teil 15 der FCC-Vorschriften. Der Betrieb unterliegt den beiden folgenden Bedingungen: (1) Dieses Gerät darf keine Störungen verursachen, und (2) dieses Gerät muss empfangene Störungen tolerieren, auch wenn sie unerwünschte Auswirkungen auf den Betrieb haben.

Vorsicht:
Sie werden davor gewarnt, dass jegliche nicht ausdrücklich in dieser Anleitung genehmigten Änderungen Ihre Berechtigung zum Betrieb dieses Gerätes ungültig machen könnten.

Hinweis: Dieses Gerät wurde getestet und entspricht den Grenzwerten für ein digitales Gerät der Klasse B, entsprechend Teil 15 der FCC-Vorschriften. Diese Vorschriften sind dazu bestimmt, einen angemessenen Schutz gegen Störungen in häuslichen Installationen zu bieten. Dieses Gerät erzeugt und verwendet Funkfrequenzenergie und kann solche ausstrahlen, wodurch es bei unsachgemäßer Installation und Bedienung zu Störungen des Funkverkehrs kommen kann. Es kann jedoch nicht garantiert werden, dass bei ordnungsgemäßer Installation keine Empfangsstörungen auftreten. Wenn das Gerät Störungen im Rundfunk- oder Fernsehempfang verursacht, was durch vorübergehendes Ausschalten des Geräts überprüft werden kann, versuchen Sie, die Störung durch eine oder mehrere der folgenden Maßnahmen zu beheben:
- Richten Sie die Empfangsantenne neu aus oder stellen Sie sie an einem anderen Ort auf.
- Erhöhen Sie den Abstand zwischen dem Gerät und dem Empfänger.
- Schließen Sie das Gerät und den Empfänger an getrennte Stromkreise an.
- Wenden Sie sich an den Händler oder einen erfahrenen Radio- und Fernsehtechniker für weitere Empfehlungen.

Kontakt:
Verantwortliches Unternehmen: Audio-Technica U.S., Inc.
Anschrift: 1221 Commerce Drive, Stow, Ohio 44224, USA
Tel.: 330-686-2600

Für Kunden in Kanada
IC-Strahlenbelastungserklärung

CAN ICES-3(B)/NMB-3(B)

Hinweise zum Gebrauch

- Achten Sie darauf, das Benutzerhandbuch jedes Geräts zu lesen, das Sie an das Produkt anschließen.
- Ziehen Sie den Netzadapter aus der Steckdose, wenn dieses Produkt nicht in Gebrauch ist.
- Nutzen Sie dieses Produkt nur zusammen mit Komponenten, die von unserem Unternehmen empfohlen werden.
- Achten Sie beim Anschließen von Kabeln darauf, den Stecker vollständig in die Buchse einzuführen.
- Aufgrund von Ultraviolettstrahlen (besonders durch direktes Sonnenlicht) und durch Reibung kann das Produkt sich verfärben.
- Führen Sie Ladevorgänge auf ebenen Flächen durch. Wenn das Produkt schief steht, können die Geräte möglicherweise nicht geladen werden.
- Wenn Sie Akkus wiederholt aufladen, ohne sie vollständig zu entladen, tritt ein Phänomen namens Memory-Effekt auf, durch das sich die Leistungskapazität der Akkus verringert. Um dies zu verhindern, entladen Sie Akkus vollständig, bevor Sie sie aufladen. Falls Sie weiterhin Probleme mit dem Aufladen der Akkus haben, müssen Sie sie möglicherweise durch neue Akkus ersetzen.
- Wenn Sie das Produkt als Ständer ohne Ladefunktion verwenden, ziehen Sie den Netzadapter ab.
- Während des Ladens erzeugt der Netzadapter Wärme. Platzieren Sie das Produkt nicht in der Nähe des Netzadapters oder an Orten mit hoher Temperatur. Es kann sein, dass Akkus nicht vollständig aufgeladen werden.
- Die Kapazität der Akkus nimmt mit wiederholtem Aufladen ab. Wenn die Betriebszeit kürzer wird, empfehlen wir, die Akkus so bald wie möglich durch neue zu ersetzen.
- Wenn das Produkt oder die Ladeanschlüsse von aufzuladenden Geräten verschmutzt sind, kann es sein, dass die Geräte nicht ausreichend aufgeladen werden. Entfernen Sie den Schmutz von den Ladeanschlüssen, bevor Sie Geräte in das Produkt einsetzen.
- Beim erstmaligen Aufladen oder wenn das Produkt längere Zeit nicht verwendet wird, kann die Leistungskapazität von Akkus abnehmen. In solchen Fällen werden die Akkus normal aufgeladen (auf die volle Kapazität), nachdem sie mehrmals aufgeladen und entladen wurden.
- Laden Sie Akkus alle sechs Monate auf, auch wenn Sie sie in dieser Zeit nicht viel benutzt haben. Übermäßiges Entladen kann die Kapazität der Akkus verringern oder dazu führen, dass sie nicht mehr aufgeladen werden können.

Wartung

- Wenn das Produkt verschmutzt oder staubig ist, ziehen Sie in jedem Fall den Netzstecker heraus und wischen Sie es mit einem trockenen, weichen Tuch ab.
- Die Ladeanschlüsse sind besonders anfällig für Verschmutzungen. Die Verwendung des Produkts mit verschmutzten Ladeanschlüssen kann den Ladevorgang verhindern. Wischen Sie Verschmutzungen an den Ladeanschlüssen mit einem Wattestäbchen oder einem ähnlichen Gegenstand ab und achten Sie darauf, nicht zu viel Druck auszuüben. Wischen Sie auch eventuelle Verschmutzungen an den Ladeanschlüssen des aufzuladenden Geräts ab.
- Verwenden Sie kein Benzin, Verdünnung oder Kontaktspray. Diese können das Produkt verformen oder auf andere Weise beschädigen und sogar einen Ausfall bewirken.

Bezeichnungen der Teile und Funktionen

ATW-CHG3a

Oberseite

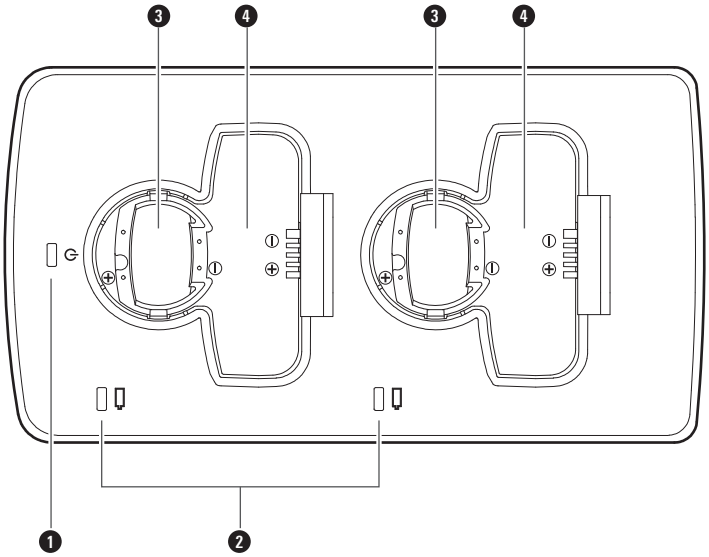

1. Netzanzeige
   Leuchtet auf, wenn der Netzadapter angeschlossen und das Produkt eingeschaltet ist.
2. Statusanzeige
   Zeigt den Ladestatus an.
3. Ladefach (für Handsender)
4. Ladefach (für Taschensender)

Bezeichnungen der Teile und Funktionen

ATW-CHG3a

Unterseite

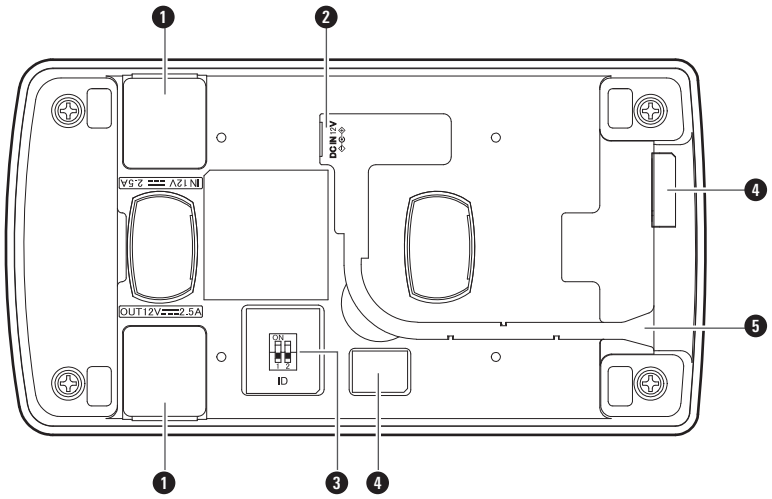

1. Kappen für DC-Buchsen
   Beim Koppeln mehrerer Einheiten dieses Produkts entfernt (siehe nächste Abbildung).
2. DC-Eingangsbuchse
   Zum Anschließen des Netzadapters.
3. ID-Auswahlschalter
   Zum Umschalten, wenn mehrere Einheiten gekoppelt sind und Netzwerkeinstellungen konfiguriert werden müssen.
4. Blinddichtung
5. Kabelauslass
   Das Kabel des Netzadapters wird hier hinausgeführt.

Unterseite (Kappen für DC-Buchsen entfernt)

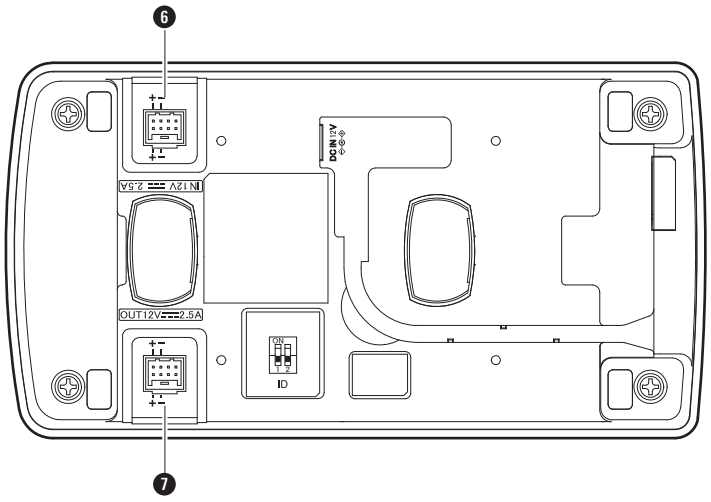

6. DC-Eingangsbuchse zum Koppeln
   Wird verwendet, wenn mehrere Einheiten dieses Produkts gekoppelt werden. Die Stromversorgung erfolgt durch die gekoppelte Einheit.
7. DC-Ausgangsbuchse zum Koppeln
   Wird verwendet, wenn mehrere Einheiten dieses Produkts gekoppelt werden. Die gekoppelten Einheiten werden mit Strom versorgt.

Bezeichnungen der Teile und Funktionen

ATW-CHG3Na

Oberseite

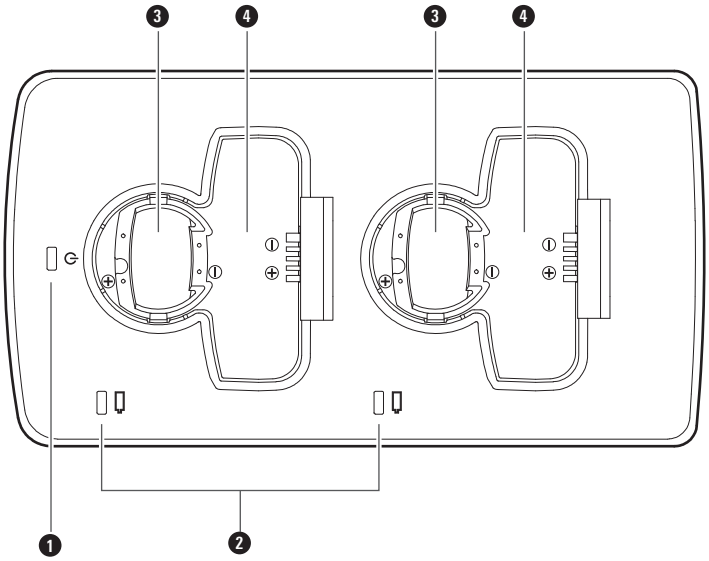

1. Netzanzeige
   Leuchtet auf, wenn der Netzadapter angeschlossen und das Produkt eingeschaltet ist.
2. Statusanzeige
   Zeigt den Ladestatus an.
3. Ladefach (für Handsender)
4. Ladefach (für Taschensender)

Bezeichnungen der Teile und Funktionen

ATW-CHG3Na

Unterseite

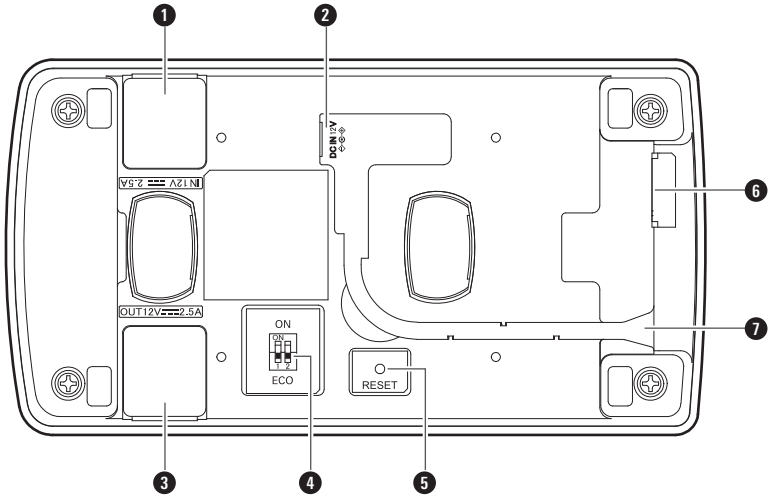

1. Blindkappe
2. DC-Eingangsbuchse
   Zum Anschließen des Netzadapters.
3. Kappe für DC-Buchse
   Beim Koppeln mehrerer ATW-CHG3a-Einheiten entfernt (siehe nächste Abbildung).
4. ECO-Schalter
   Zum Aktivieren des Energiesparmodus.
5. RESET-Taste
   Setzt Netzwerkeinstellungen zurück.
6. Netzwerkport
   Wird verwendet, wenn ein Netzwerkkabel (Typ: RJ45) angeschlossen wird, um die zugehörige App auf einem Windows-Computer/Mac zu verwenden.
7. Kabelauslass
   Das Kabel des Netzadapters wird hier hinausgeführt.

Unterseite (Kappen für DC-Buchsen entfernt)

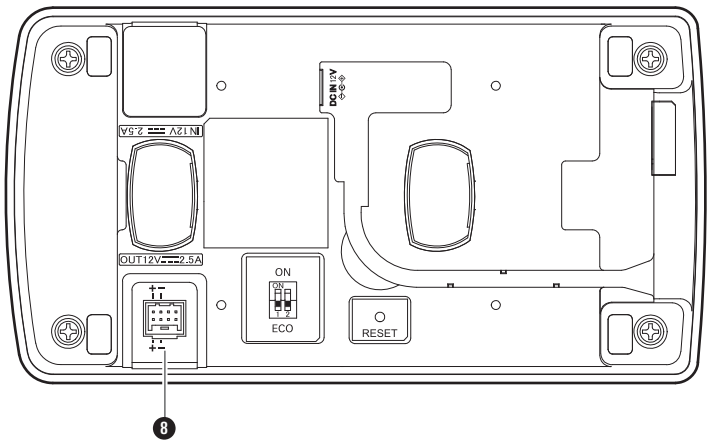

8. DC-Ausgangsbuchse zum Koppeln
   Wird verwendet, wenn mehrere ATW-CHG3a-Einheiten gekoppelt werden. Die gekoppelten Einheiten werden mit Strom versorgt.

Verwendung des Produkts

1. Schließen Sie den Netzadapter an.
   - Führen Sie das Kabel durch die Aussparung am Produkt, so dass es aus dem Kabelauslass austritt.

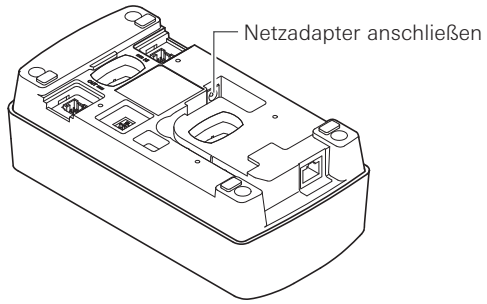

2. Die Netzanzeige leuchtet auf und das Produkt schaltet sich ein.

3. Schalten Sie das aufzuladende Gerät aus und setzen Sie es in eines der Ladefächer des Produkts ein.

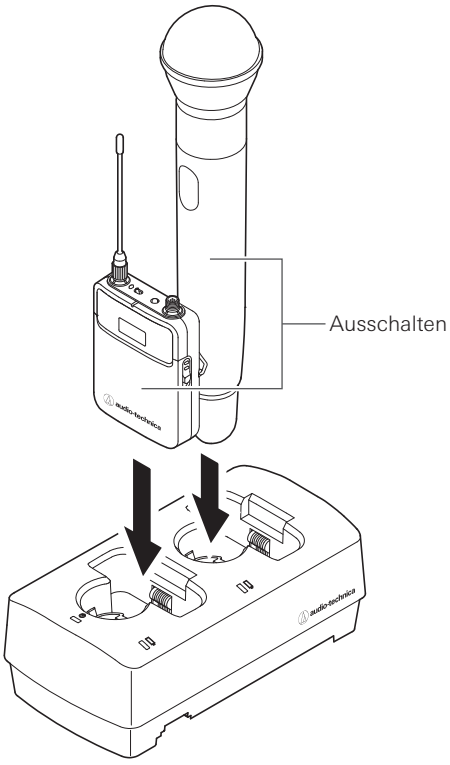

- Sie können bis zu zwei Geräte gleichzeitig aufladen.
- Prüfen Sie die Ausrichtung des aufzuladenden Geräts, bevor Sie es einsetzen. Es kann nicht aufgeladen werden, wenn es falsch herum eingesetzt ist.
- Bringen Sie beim Aufladen eines Handsenders die Mikrofonkapsel an.
- Wir empfehlen, Geräte im ausgeschaltetem Zustand aufzuladen, sie können aber auch eingesetzt werden, während sie eingeschaltet sind. In solchen Fällen schaltet sich das Gerät automatisch aus.

4. Die Statusanzeige leuchtet auf, und der Ladestatus wird angezeigt.
   - Näheres zu den Leuchtsequenzen der Anzeigen finden Sie unter „Anzeigen“ (S. 10).
   - Der Ladevorgang ist nach etwa 6,5 Stunden abgeschlossen (bei Verwendung von 1.900-mAh-Akkus).

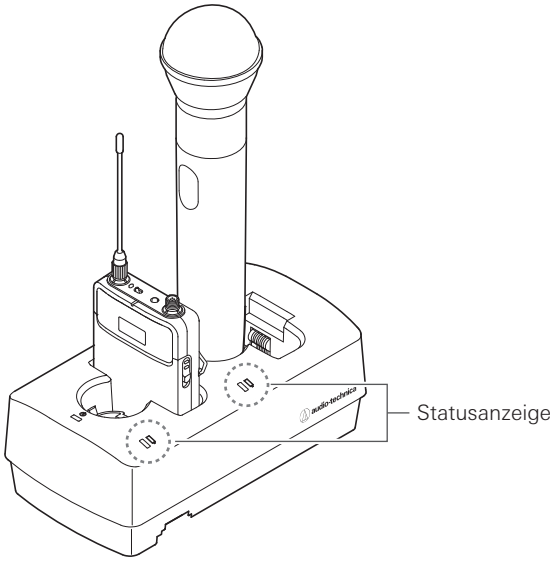

- Verwenden Sie Geräte, nachdem sie vollständig aufgeladen wurden.
- Wenn ein Sender mit vollständig aufgeladenen Akkus in die Ladestation eingesetzt wird, leuchtet das rote Lämpchen mindestens 3 Stunden lang, obwohl die Akkus vollständig aufgeladen sind.
- Wenn ein Gerät mit einem voll aufgeladenen Akku eingesetzt wird, leuchtet die Statusanzeige mindestens 3 Stunden lang rot.
- Wenn Sie ein Gerät einsetzen und die Statusanzeige blinkt, kann ein Ladefehler vorliegen.
- Nicht wiederaufladbare Batterien können nicht aufgeladen werden. Wenn nicht wiederaufladbare Batterien eingesetzt werden, kann es sein, dass ein Ladefehler angezeigt wird.
- Wenn ein Ladefehler auftritt, ziehen Sie den Netzadapter ab, um das Produkt auszuschalten, und starten Sie es danach neu. Wenn die Anzeige nach dem Neustart des Produkts immer noch blinkt, kann es sein, dass die Akkus nicht mehr nutzbar sind. Ersetzen Sie sie durch neue Akkus.

Verwendung des Produkts

Energiesparmodus (ATW-CHG3Na)

Das Produkt kann im Energiesparmodus verwendet werden, um den Stromverbrauch zu reduzieren.

- Im Energiesparmodus ist keine Netzwerkverbindung verfügbar.
- Die Initialisierung und Bestätigung des Netzwerkeinstellungsmodus ist nicht möglich.
- Die Netzanzeige und die Statusanzeige werden gedimmt, um den Stromverbrauch zu reduzieren.

Aktivieren des Energiesparmodus

1. Ziehen Sie den Netzadapter ab, um das Produkt auszuschalten.

2. Stellen Sie den ECO-Schalter wie in der folgenden Abbildung gezeigt ein.

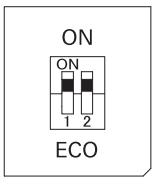

3. Schließen Sie den Netzadapter an, um das Produkt einzuschalten.
   - Der Energiesparmodus wird aktiviert.

Deaktivieren des Energiesparmodus

1. Ziehen Sie den Netzadapter ab, um das Produkt auszuschalten.

2. Stellen Sie den ECO-Schalter wie in der folgenden Abbildung gezeigt ein.

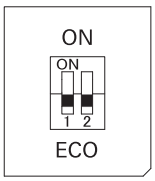

3. Schließen Sie den Netzadapter an, um das Produkt einzuschalten.
   - Der Energiesparmodus wird deaktiviert.

Verbindungen

Beispiel für eine Systemkonfiguration

Nehmen Sie Verbindungen anhand der nachstehenden Abbildung vor.

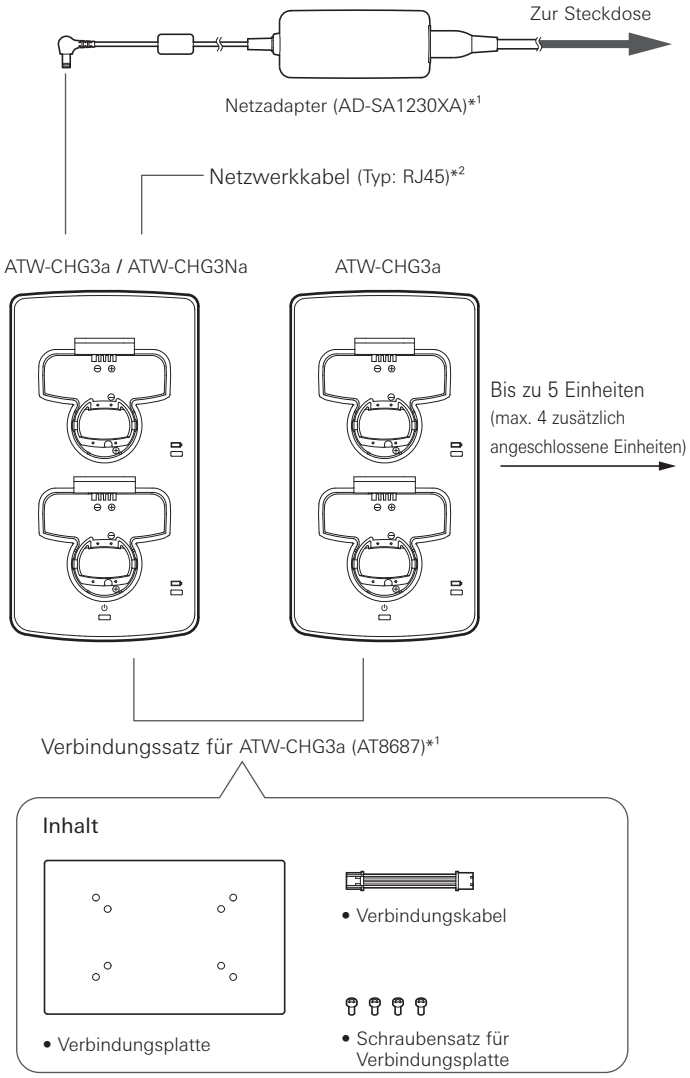

*1 Separat erhältlich

*2 Beim Anschluss an ein Netzwerk verwendet. Es können ausschließlich ATW-CHG3Na-Einheiten angeschlossen werden.

Koppeln (bei Verwendung mehrerer Einheiten)

1. Nehmen Sie die Kappen der DC-Buchsen ab.

2. Schließen Sie den Netzadapter an der ersten Einheit an, und schließen Sie das Verbindungskabel an der DC-Ausgangsbuchse an, um die Einheit zu koppeln. Schließen Sie dann das Verbindungskabel an der DC-Eingangsbuchse der zweiten zu koppelnden Einheit an.
   - Der Anschluss eines Netzadapters an der zweiten oder einer nachfolgenden Einheit ist nicht erforderlich.
   - Sie können bis zu vier ATW-CHG3a-Einheiten hinzufügen, so dass insgesamt fünf Einheiten miteinander verbunden sind.

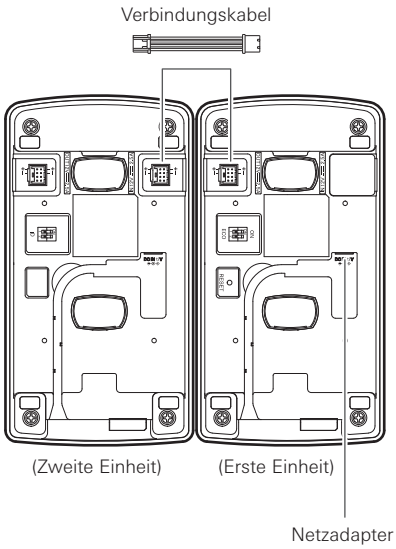

3. Bringen Sie mit den zugehörigen Schrauben die Verbindungsplatte an.

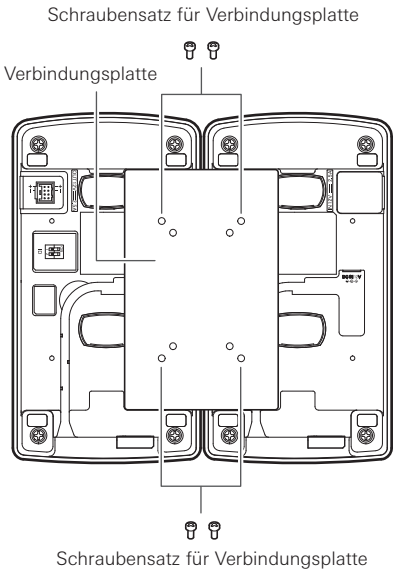

- Das Produkt kann an bestehende ATW-CHG3/ATW-CHG3N-Produkte angeschlossen werden.
- Wenn Sie die ATW-CHG3N als erste Einheit verwenden, stellen Sie sicher, dass das Produkt die neueste Firmware verwendet. Weitere Informationen finden Sie auf der Website von Audio-Technica.

Anzeigen

Die Anzeigen des Produkts blinken und leuchten kontinuierlich, um die folgenden Betriebszustände anzuzeigen.

Netzanzeige

Betriebszustand		Anzeigeschema ● Blau	
Netzwerkkabel angeschlossen		Blau wechselt zu Grün.	
Eingeschaltet			Leuchtet konstant in Blau.
Modusprüfung	Auto (IP-Adresse wird automatisch bezogen)		Blinkt zweimal und wechselt dann zum Anzeigeschema für „Eingeschaltet“.
	Static (feste IP-Adresse)	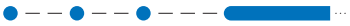	Blinkt dreimal und wechselt dann zum Anzeigeschema für „Eingeschaltet“.
Zurücksetzen		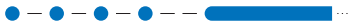	Blinkt etwa zwei Sekunden lang und wechselt dann zum Anzeigeschema für „Eingeschaltet“.

Statusanzeige

Betriebszustand	Anzeigeschema ● Rot ● Grün	
Laufender Ladevorgang		Leuchtet konstant in Rot
Ladevorgang abgeschlossen		Leuchtet konstant in Grün
Ladefehler		Blinkt in Rot

Netzwerkeinstellungen

Sie können die Spezialanwendung „Charger IP Tool“ oder die Software „Wireless Manager“ verwenden, um den Status der ATW-CHG3Na und verknüpfter Ladestationen über einen Windows-PC oder einen Mac zu überwachen und zu steuern.

Einstellen der ID (ATW-CHG3a)

Beim Koppeln von Ladegeräten können Sie die zugehörige App verwenden, um alle Ladegeräte zu überwachen und zu steuern, indem Sie für jedes Ladegerät eine eigene ID vergeben.

- Die Standardeinstellung ist „2“.
- Die ID des ATW-CHG3Na ist auf „1“ festgelegt.
- Wenn das ATW-CHG3Na nicht gekoppelt wird, braucht die ID nicht eingestellt zu werden.

1. Stellen Sie anhand der nachstehenden Tabelle den ID-Wahlschalter ein, während das Produkt ausgeschaltet ist.

Schalterstellung	ID-Nummer	Schalterstellung	ID-Nummer
	2		4
	3		5

2. Schließen Sie den Netzadapter an, um das Produkt einzuschalten.
   - Die Einstellung ist abgeschlossen.
   - Wenn Sie die ID bei eingeschaltetem Produkt einstellen, schalten Sie es aus und danach wieder ein.

Den Modus prüfen (ATW-CHG3Na)

Sie können prüfen, ob der Modus auf „Auto“ oder „Static“ eingestellt ist.

- Im Modus „Auto“ wird die IP-Adresse automatisch bezogen, während sie im Modus „Static“ fest eingestellt ist.
- Zum Umschalten des Modus wird die Spezialanwendung (Charger IP Tool oder Wireless Manager) verwendet.
- Die Standardeinstellung ist „Auto“.

1. Drücken Sie kurz die RESET-Taste.

2. Die Netzanzeige blinkt zweimal für Auto oder dreimal für Static und leuchtet dann kontinuierlich.
   - Näheres zu den Leuchtsequenzen der Anzeigen finden Sie unter „Anzeigen“ (S. 10).

Zurücksetzen (ATW-CHG3Na)

Sie können die Netzwerkeinstellungen auf ihre Werkseinstellungen zurücksetzen.

1. Halten Sie hierzu die RESET-Taste gedrückt (etwa 2 Sekunden lang).

2. Die Netzanzeige blinkt etwa zwei Sekunden lang und leuchtet dann kontinuierlich.
   - Der Rücksetzvorgang ist abgeschlossen.
   - Näheres zu den Leuchtsequenzen der Anzeigen finden Sie unter „Anzeigen“ (S. 10).

Charger IP Tool

Charger IP Tool

Das Charger IP Tool ist eine Spezialanwendung zum Konfigurieren der Netzwerkeinstellungen der ATW-CHG3Na. Sie können von einem Windows-Computer aus die folgenden Einstellungen konfigurieren.

- Geräte-ID der ATW-CHG3Na
- Modus der ATW-CHG3Na (Auto/Static)
- IP-Adresse, Teilnetzmaske und Gateway-Adresse der ATW-CHG3Na (nur im Static-Modus)

Empfohlene Umgebung

Microsoft Windows 7 oder höher

Vorbereitungen

Verbinden der ATW-CHG3Na mit einem Windows-Computer

1. Bevor Sie die ATW-CHG3Na mit einem Windows-Computer verbinden, konfigurieren Sie die Einstellungen für das Netzwerk des Windows-Computers entsprechend den Netzwerkmodus-Einstellungen der ATW-CHG3Na.
   - Wenn die ATW-CHG3Na auf „Auto“ oder „Static“ eingestellt sind, stellen Sie ein, dass die IP-Adresse automatisch bezogen bzw. eine feste IP-Adresse verwendet wird.
   - Die Standardeinstellung ist „Auto“.

2. Stellen Sie eine Kabelverbindung zwischen den ATW-CHG3Na und dem Windows-Computer her.

3. Schalten Sie die ATW-CHG3Na und den Windows-Computer ein.

Einrichten des Charger IP Tool

1. Laden Sie das Installationsprogramm für die App „Charger IP Tool“ auf den Windows-Computer herunter.
   - Laden Sie den Installer von unserer Unternehmens-Seite (www.audio-technica.com) für Ihr Land bzw. Ihre Region herunter.
2. Doppelklicken Sie auf die heruntergeladene Datei „setup.exe“.
   - Der Einrichtungsassistent wird angezeigt.
3. Folgen Sie den Anweisungen auf dem Bildschirm, um das Charger IP Tool zu installieren.
4. Doppelklicken Sie auf das Programmsymbol des Charger IP Tool.
   - Charger IP Tool startet. Die mit dem Netzwerk verbundenen ATW-CHG3Na werden automatisch erkannt.

- Falls das zu aktualisierende Gerät nicht erkannt wird, prüfen Sie die IP-Einstellungen des mit dem Gerät verbundenen Windows-Computers.
- Je nach den Firewall-Einstellungen und der Sicherheitssoftware Ihres Computers kann es sein, dass die Anwendung nicht startet. Prüfen Sie in solchen Fällen die Firewall-Einstellungen und erlauben Sie die Kommunikation mit dieser Anwendung. Einzelheiten zur Verwendung Ihres Windows-Computers und Ihrer Sicherheitssoftware entnehmen Sie bitte den Benutzerhandbüchern Ihrer Produkte.
- Je nach Betriebssystem und Sicherheitssoftware kann während der Einrichtung eine Bestätigungsaufforderung zum Erlauben der Kommunikation eingeblendet werden. Erlauben Sie in diesen Fällen die Kommunikation.

Verwendung des Charger IP Tool

Der Bildschirm des Charger IP Tool

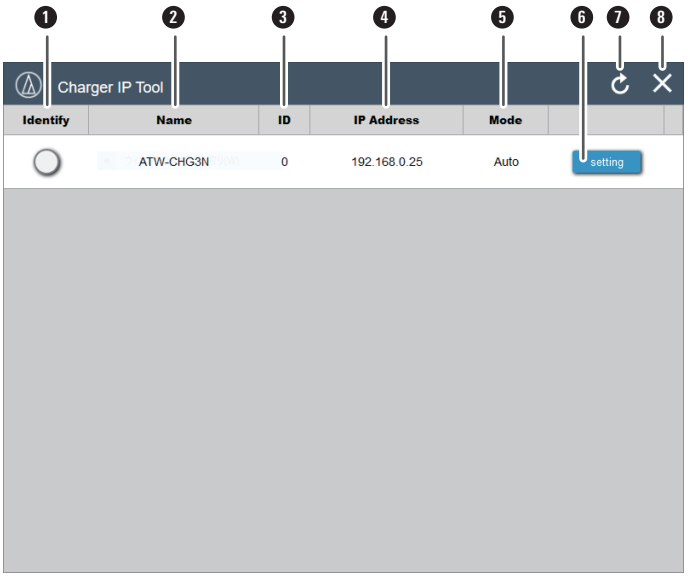

❶ Identify
Das Symbol blinkt in Rot und die Netzanzeige des entsprechenden ATW-CHG3Na blinkt, wenn auf das Symbol geklickt wird.

❷ Name
Zeigt die Bezeichnung jedes Geräts an. Klicken Sie auf [Name], um die Liste in alphabetischer Reihenfolge zu sortieren.

❸ ID
Zeigt die ID jedes Geräts an. Klicken Sie auf [ID], um die Liste in numerischer Reihenfolge zu sortieren.

❹ IP Address
Zeigt die IP-Adresse jedes Geräts an. Klicken Sie auf [IP Address], um die Liste in numerischer Reihenfolge zu sortieren.

❺ Mode
Zeigt den Modus (Auto/Static) des angeschlossenen Geräts an.

❻ Setting
Klicken hierauf öffnet den Einstellbildschirm des ausgewählten ATW-CHG3Na.

❼ Refresh
Klicken hierauf aktualisiert die Geräteliste.

❽ Close
Klicken hierauf schließt die Anwendung.

Einstellbildschirm

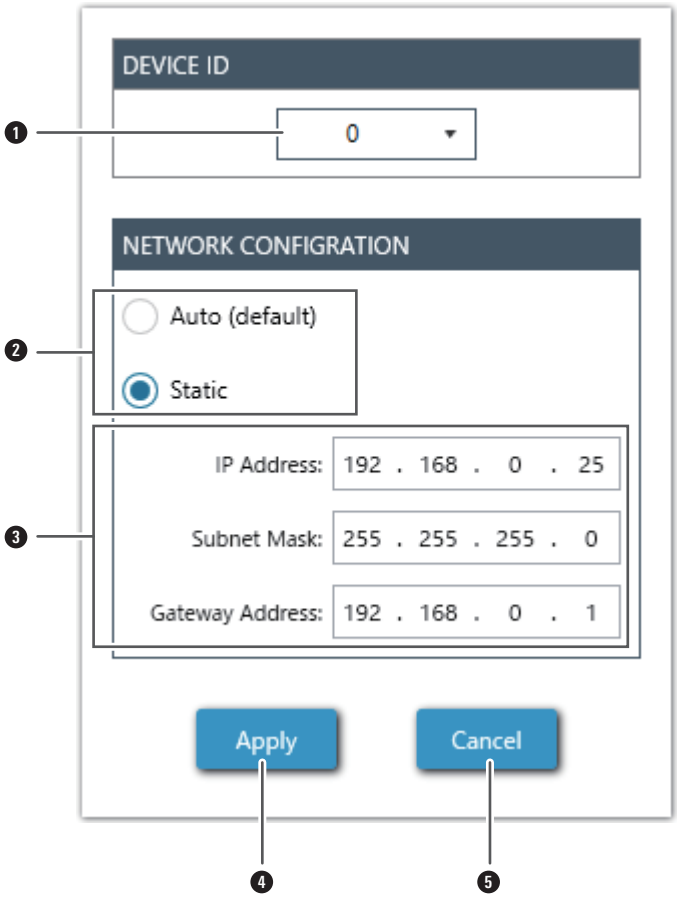

❶ Device ID
Sie können für die ID eine Zahl von 0 bis 255 einstellen.

❷ Mode Select
Als Modus können Sie Auto oder Static auswählen.

❸ Network Properties
Wenn Static ausgewählt ist, können Sie die IP-Adresse, die Teilnetzmaske und die Gateway-Adresse einstellen.

❹ Apply
Wendet die Einstellungen an. Wenn Sie Einstellungen anwenden, wechselt die Netzanzeige der entsprechenden ATW-CHG3Na von Blinken in Grün und Blau zu konstantem Grün.

❺ Cancel
Bricht die Vornahme von Änderungen ab und schließt den Bildschirm.

Fehlerbehebung

Problem	Ursache/Lösung	Referenz
Das Produkt schaltet sich nicht ein.	Prüfen Sie, ob der Netzadapter korrekt angeschlossen ist.	-
Die Statusanzeige blinkt rot.	Prüfen Sie, ob die Ladeanschlüsse verschmutzt sind, und reinigen Sie sie bei Bedarf.	S. 2
	Prüfen Sie, ob Akkus in das Gerät eingelegt sind oder ob es sich um Alkali-Akkus handelt.	S. 7
	Prüfen Sie, ob das aufzuladende Gerät richtig eingesetzt ist, und setzen Sie es gegebenenfalls erneut ein.	-

Abmessungen

(Einheiten: mm)

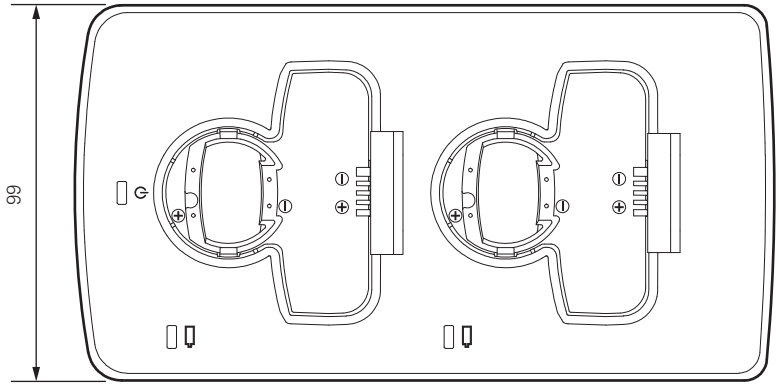

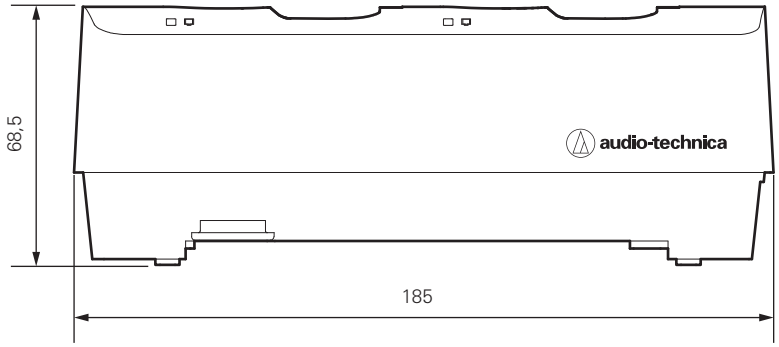

Technische Daten

Stromversorgung	12 V Gleichstrom 3,0 A
Ladeleistung	3,6 V Gleichstrom 500 mA × 2
Stromverbrauch	4,9 W (CHG3a) (beim Aufladen von 2 Sendern) 5,3 W (CHG3Na) (beim Aufladen von 2 Sendern) 27,4 W (CHG3a×5) (5 Einheiten sind angeschlossen und 10 Sender werden aufgeladen) 27,8 W (CHG3Na×1) (CHG3a×4) (5 Einheiten sind angeschlossen und 10 Sender werden aufgeladen)
Ladezeit	Etwa 6,5 Stunden (1.900-mAh-Akku)*
Betriebstemperatur	0 °C bis 40 °C
Abmessungen	185 mm × 99 mm × 68,5 mm (B × T × H)
Gewicht	405 g (ATW-CHG3a) 415 g (ATW-CHG3Na)
Separat erhältlich	Netzadapter (AD-SA1230XA), Verbindungssatz für ATW-CHG3a (AT8687)

* Die Zeit kann je nach Nutzungsbedingungen variieren.

Audio-Technica Corporation

2-46-1 Nishi-naruse, Machida, Tokyo 194-8666, Japan
©2026 Audio-Technica Corporation
Global Support Contact: www.at-globalsupport.com

ver.1 2023.12.01
351702570-04-02 ver.2 2026.07.01